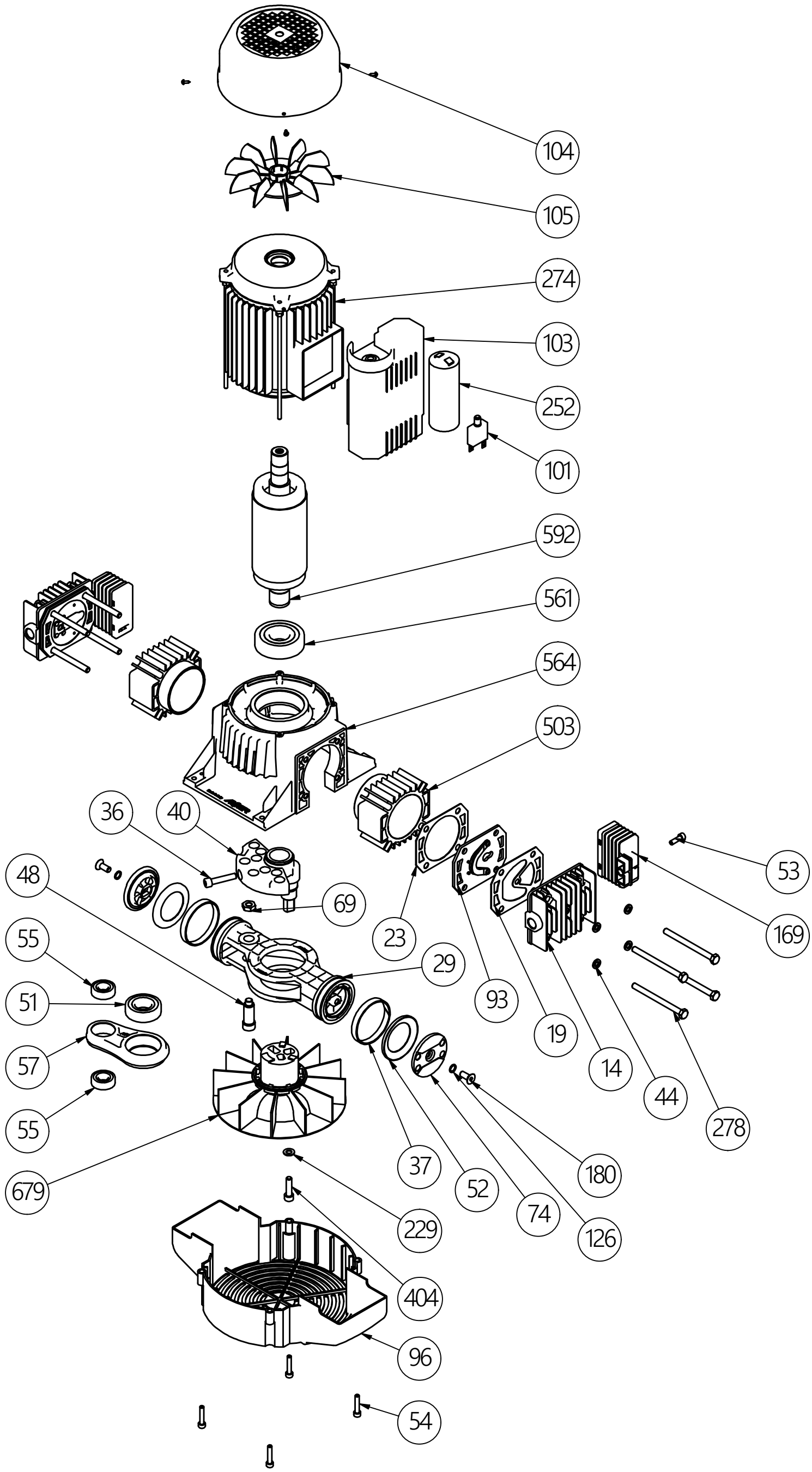

	EXP_PUMP_C330_B5_230_50_REV02	UPDATE
	CODE C330#C1	14/11/2019

www.gentilinair.com - PROPRIETA' RISERVATA "GENTILIN" S.r.l. - A TERMINI DI LEGGE E' VIETATO RIPRODURRE O COMUNICARE A TERZI IL CONTENUTO DI QUESTO DISEGNO