9102480100
MB 24

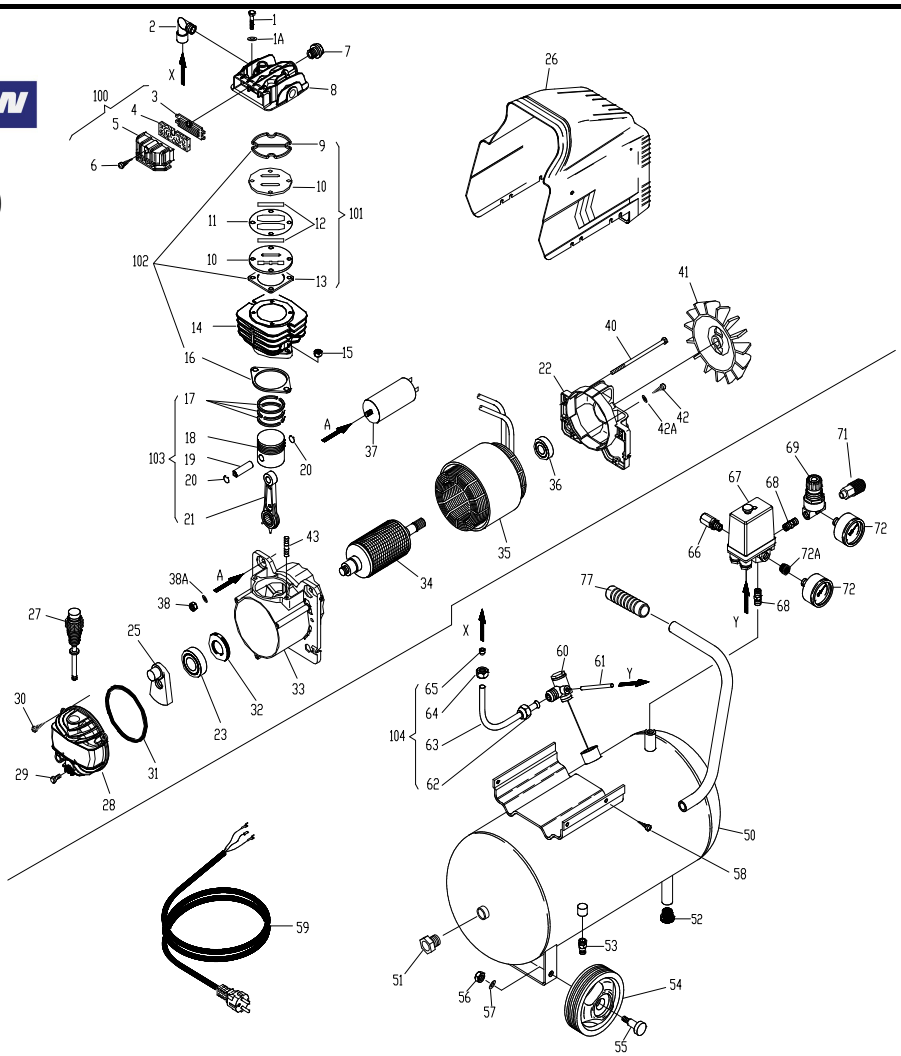

REF. RIF.	CODE CODICE	QT	DESCRIPTION DESCRIZIONE	
1	7011220000	4	Screw M6x40	*Vite M6x40*
1A	9700010186	4	washer D6	*Rondella D6*
2	7084040000	1	Joint	*Raccordo*
3	7458340000	1	Plate	*Piastra*
4	7210010000	1	Filtering element	*Elemento filtrante*
5	7210430000	1	Intatake filter	*Filtro aspirazione*
6	7012100000	1	Screw ST4.2x19	*Vite ST4.2x19*
7	9100010190	1	START valve 1.7bar	*Valvola START 1.7bar*
8	9101410070	1	Head	*Testa*
9	9101410080	1	Gasket	*Guarnizione*
10	9100010240	2	Valve plate	*Piastra portavalvole*
11	9100010080	1	Gasket 0.2mm	*Guarnizione 0.2mm*
12	9100010370	2	Valve	*Valvole lamellari*
13	9101410090	1	Gasket 0.5mm	*Guarnizione 0.5mm*
14	9101410060	1	Cylinder Φ42	*Cilindro Φ42*
15	7020070000	2	Nut M8	*Dado M8*
16	7078150000	1	Gasket 1mm	*Guarnizione 1mm*
17	4080010000	1	Piston ring Φ42	*Segmento Φ42*
18	9100580050	1	Piston Φ42	*Pistone Φ42*
19	9100580090	1	Piston pin Φ12x34	*Spinotto Φ12x34*
20	7041010000	2	Internal snapring D12	*Seeger D12*
21	5050150008	1	Con rod	*Biella*
22	9101720040	1	Rear Cover	*Calotta*
23	7060200000	1	Bearing 6204	*Cuscinetto 6204*
25	9101410050	1	Counter weight	*Manovella*
26	9700010299	1	Plastic schroud	*Carenatura*
27	7181150000	1	Oil dipstick	*Asta livello olio*
28	9101410020	1	Carter cover	*Coperchio carter*
29	7012160000	1	Screw M6x12	*Vite M6x12*
30	9700010187	3	Screw M5x14	*Vite M5x14*
31	9700000016	1	O-ring	*O-ring*
32	9100270150	1	Oil seal d20xD47x7	*Paraolio d20xD47x7*
33	9101720030	1	Cranckcase	*Carter*
34	9101720060	1	Rotor	*Rotore*
35	9101720010	1	Stator 230V/50Hz	*Motore 230V/50Hz*
36	7060010000	1	Bearing 6203-2RS/2RZ	*Cuscinetto 6203-2RS/2RZ*
37	9700001820	1	Capacitor	*Condensatore*
38	9700010188	1	Nut M8	*Dado M8*
38A	9700010184	1	Washer D8	*Rondella D8*
40	9100010060	2	Tension rod M6x138	*Tirante M6x138*

REF. RIF.	CODE CODICE	QT	DESCRIPTION DESCRIZIONE	
41	9100010200	1	Fan	*Ventola*
42	7013060000	1	Screw ST4x8	*Vite ST4x8*
42A	9700010183	1	Washer D4	*Rondella D4*
43	9100010050	2	Stud bolt M8x36	*Prigioniero M8x36*
50	9700010234	1	Tank 24L	*Serbatoio 24L*
51	9100010750	1	Plug 1/2"G	*Tappo 1/2"G*
52	9100010380	1	Rubber D20	*Gommino*
53	9700000324	1	Discharge tap 3/8"R	*Rubinetto spurgo 3/8"R*
54	9700001357	2	Wheel D125	*Ruota D125*
55	9100010390	2	Screw D15× M10	*Vite D15× M10*
56	7020080000	2	Nut M10	*Dado M10*
57	7030040000	2	washer D10	*Rondella D10*
58	7012290000	4	Screw ST5x20	*Vite ST5x20*
59	9700001301	1	Infeed cable	*Cavo alimentazione*
60	7190180000	1	Non reture valve	*Valvola di ritegno*
61	7230010000	1	Rilsan hose D6	*Tubo Rilsan D6*
62	9700000327	1	Nut 3/8"G	*Dado 3/8"G*
63	9700000342	1	Infeed hose D10	*Tubo alimentazione D10*
64	9700000325	1	Nut M16	*Dado M16*
65	7041070000	1	Ogive	*Ogiva*
66	9700000303	1	Safety valve 9bar	*Valvola di sicurezza 9bar*
67	9700000388	1	Pressure switch 10bar CE	*Pressostato 10bar CE*
68	9700000330	2	Joint	*Raccordo*
69	7100640000	1	Pressure reducer	*Riduttore di pressione*
71	9700000276	1	Quick coupler	*Rubinetto universale*
72	7110450000	2	Pressure gauge D40	*Manometro D40*
72A	7085210000	1	Joint	*Raccordo*
77	9100930130	1	Rubber Handle	*Manopola*
100	4094470000	1	Filter kit	*Filtrante kit*
101	7459480000	1	Valve plate kit	*Piastra portavalvole kit*
102	4082380000	1	Seal kit	*Sigillo kit*
103	4190330000	1	Piston kit	*Pistone kit*
104	9700002008	1	Infeed hose kit	*Tubo alimentazione kit*

VALID FROM 19/10/2011 - VALIDO DAL 19/10/2011 (REV-00)