VCX 50-1500 INOX-PE
9000860000

Pos. *Pos.*	Codice *Code*	Q.tà *Q.ty*	*Description*	Descrizione
1	9000540500	4	Self Tipping Screw 5x16 ZN	*Vite Autofilettante 5x16 ZN*
2	9000840002	1	Switch AUT-0-MAN with protection	*Commutatore AUT-0-MAN 2poli Nero con protezione*
3	9000820003	1	Esat Handle Ø320	*Maniglia Ø320*
4	9000540320	1	Cablefix	*Fermacavo*
5	9000840005	1	Terminal board	*Morsettiera 3 poli*
6	9000820006	1	Trade Mark MICHELIN	*Logo MICHELIN*
7	9000540510	4	Self Tipping Screw 5x25 TC ZN	*Vite Autofilettante 5x25 TC ZN*
8	9000840008	1	Esat Cover Ø300	*Coperchio con Foro Presa Ø300*
9	9000840009	1	Electric Tool Card 4053/1P E	*Scheda Elettroutensile 4053/1P E*
10	9000540510	6	Self Tipping Screw 5x25 TC ZN	*Vite Autofilettante 5x25 TC ZN*
11	9000840011	1	Electric cable H05 3x1 mm^2 L=3,0mt	*Cavo Elettrico H05 2x0,75 mm^2 L=3,0mt*
12	9000820012	1	Motor Cover Ø345	*Coprimotore Ø345*
13	9000840013	4	Self Tipping Screw 3,5x12 FL	*Vite Autofilettante 3,5x12 FL*
14	9000540510	6	Self Tipping Screw 5x25 TC ZN	*Vite Autofilettante 5x25 TC ZN*
15	9000820015	1	Motor Holder Ø336	*Fermamotore Ø336*
16	9000820016	1	"L" Gasket s/f h=10	*Guarnizione L s/f H=10*
17	9000820017	1	Motor by-pass 1stage P 1250W - PC25 Slim	*Motore by-pass monostadio P1250W - PC25 Slim*
18	9000820016	1	"L" Gasket s/f h=10	*Guarnizione L s/f H=10*
19				
20	9000820020	1	Single Stage Motor Base D. 436	*Base Motore Monostadio Ø436*
21	9000820021	1	Head/Tank Gasket SBR diam. 339x280x3	*Guarnizione testa/fusto Ø339x280x3*
22	9000540510	2	Self Tipping Screw 5x25 TC ZN	*Vite Autofilettante 5x25 TC ZN*
23	9000840023	1	Schuko Socket with cover 16A/250V	*Presa Schuko con Coperchio 16A/250V*
24	9000840024	4	Self Tipping Screw 3x10 TS ZC	*Vite Autofilettante 3x10*
25	9000540310	1	Motor plastic spacer ring H=20	*Distanziale motore H=20*
26	9000820026	1	Motor plastic spacer ring H=27	*Distanziale motore H=27*
100	9000540350	1	Float Ø80	*Galleggiante Ø80*
101	9000820102	4	Self Tipping Screw 5x12 Fungo/FL ZC	*Vite Autofilettante 5x12 FL ZC*
102	9000540380	1	Float Supporting Ø168	*Portagalleggiante Ø168*
103	9000820104	1	Polyester Filter with Ring Ø34	*Filtro Poliestere con Anello Ø34cm*
200	9000540510	2	Self Tipping Screw 5x25 TC ZN	*Vite Autofilettante 5x25 TC ZN*
201	9000540470	4	Rivet 4,8x15	*Rivetto 4,8x15*
202	9000820202	2	Spring Hook Complete	*Gancio chiusura completo*
203	9000860203	1	Inox Tank H=575	*Fusto Inox H=575*
204	9000540250	1	Inlet	*Bocchettone entrata*
300	9000820300	1	Body Trolley 361 x 370 Esat	*Corpo Carrello 361x370*
301	9000820301	2	Black Wheel Ø125	*Ruota Nera Ø125*
302	9000820302	1	Wheel Stand Ø16 L=360mm	*Asse ruote Ø16 L=360mm*
303	9000820303	2	Black Wheel Stopper Ø16	*Tappo Fermaruote Ø16*
304	9000820304	2	Self Tipping Screw 5x30 TC ZN	*Vite Autofilettante 5x30 TC ZN*
305	9000820306	2	Black Twin Wheel Ø35 Complete	*Ruota Gemellata Nera Ø35*

IN VIGORE DAL / IN VIGOUR FROM 24/05/2010

VCX 50-1500 INOX-PE
9000860000

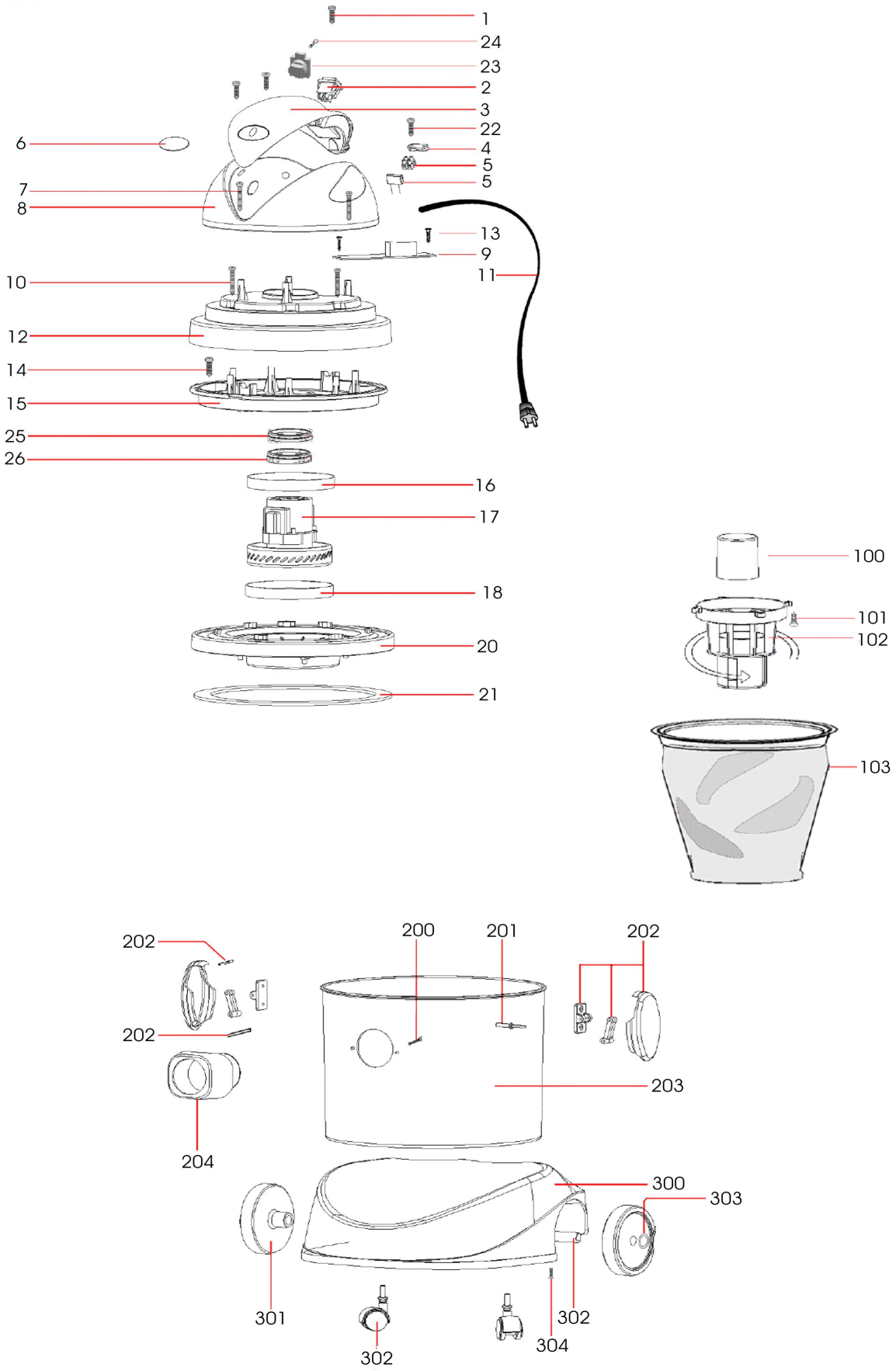

IN VIGORE DAL / IN VIGOUR FROM 24/05/2010