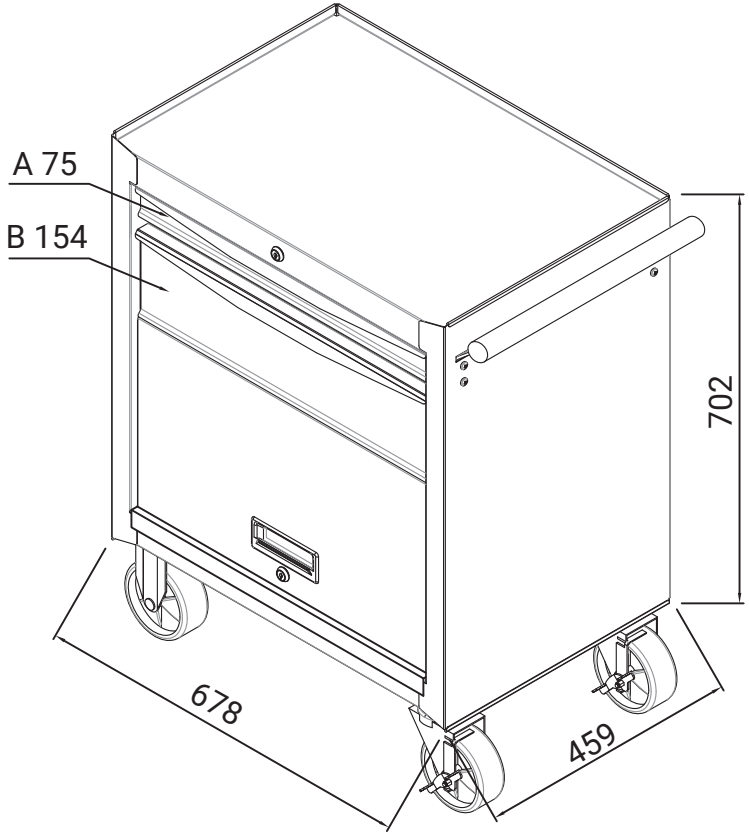

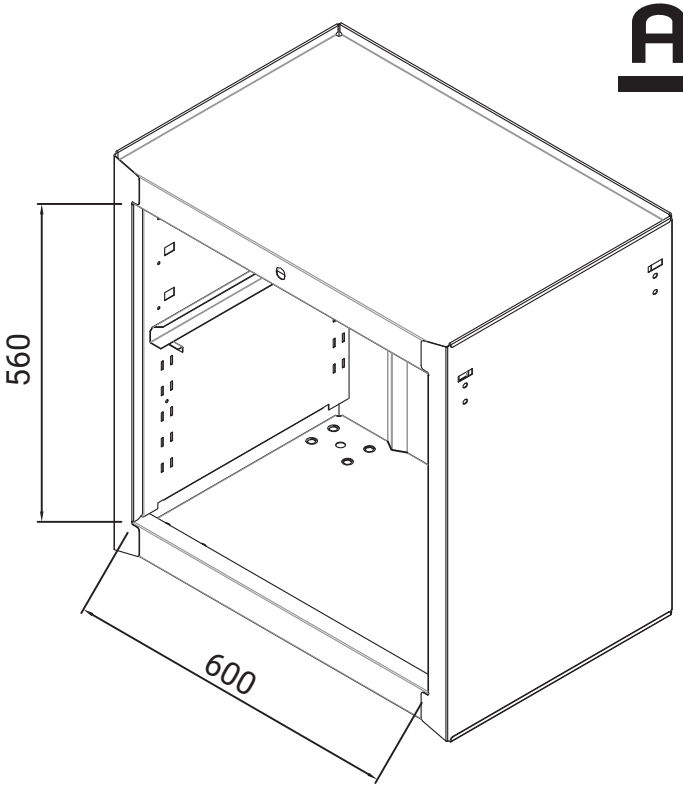

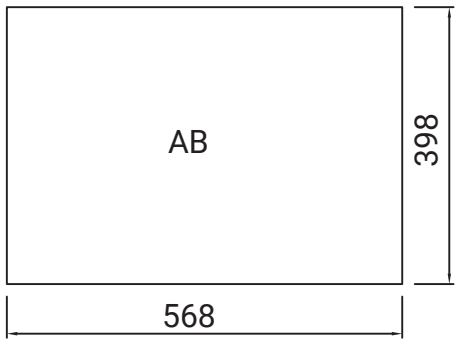

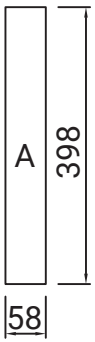

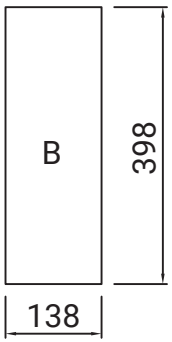

COD:170871