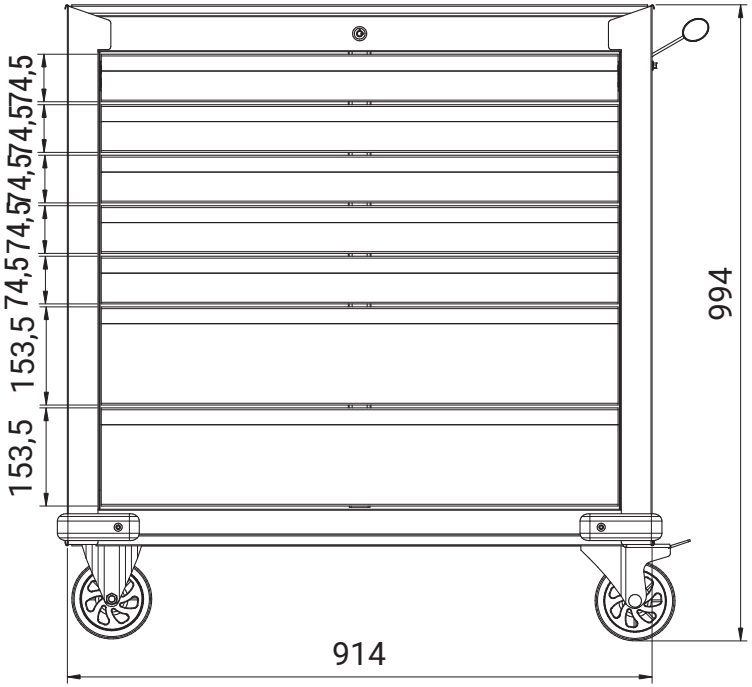

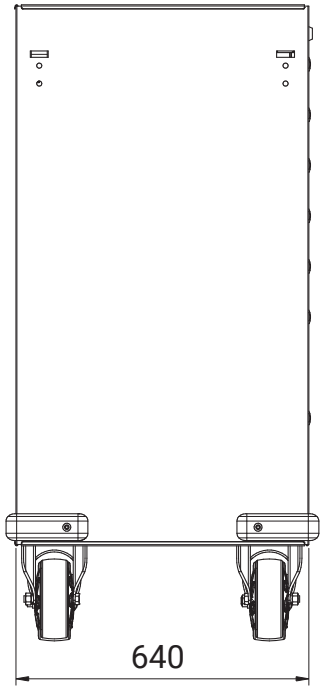

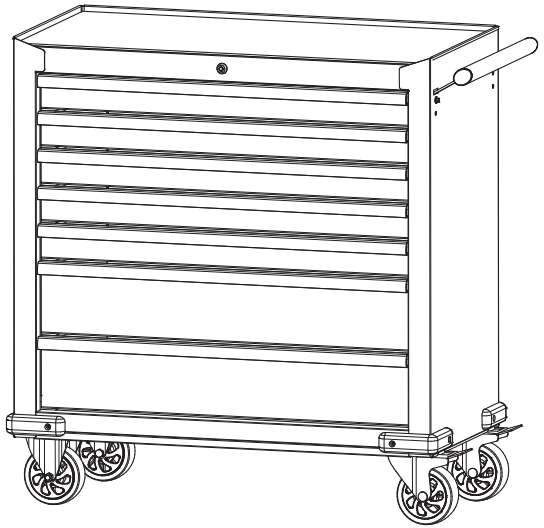

COD:192815

ALYCO

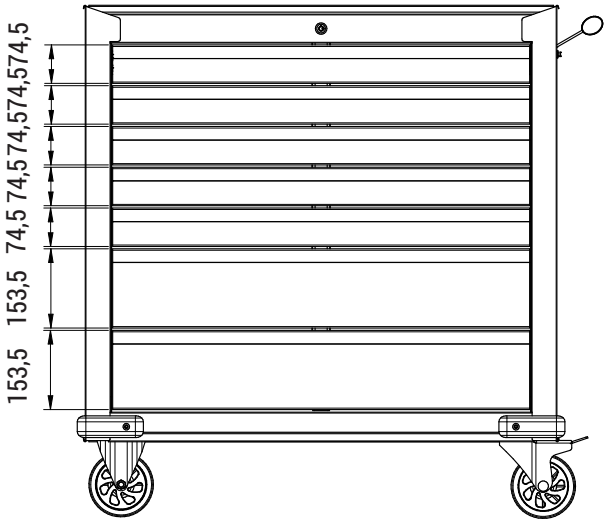

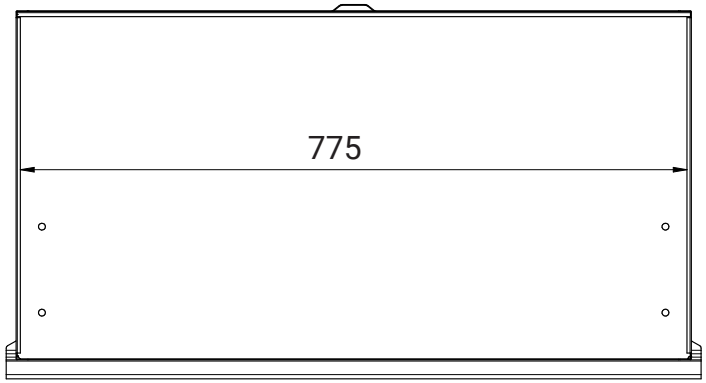

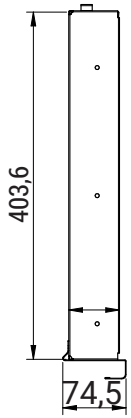

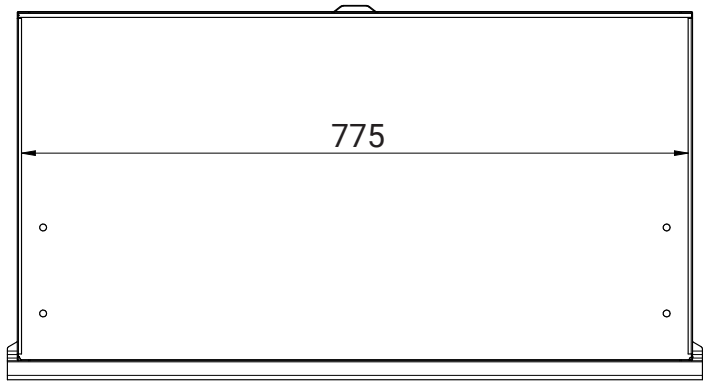

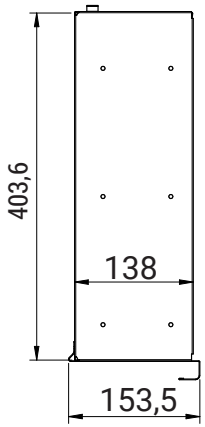

COD:192815