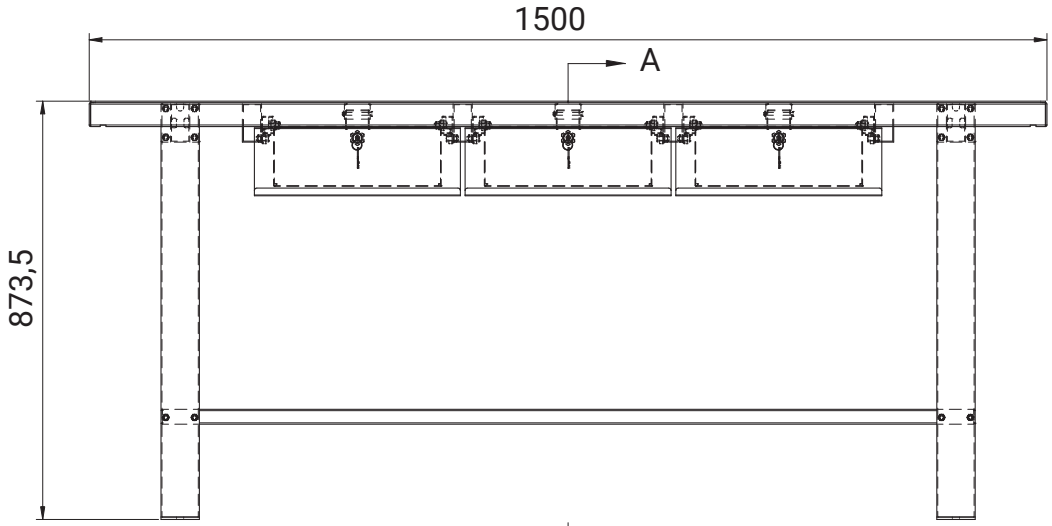

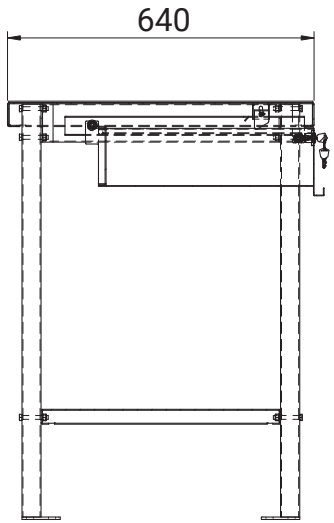

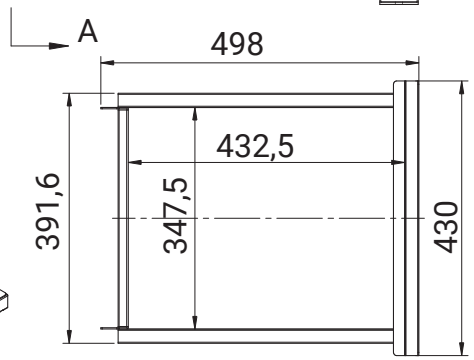

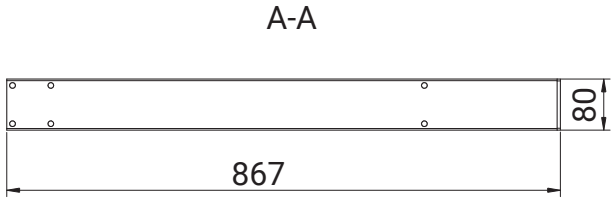

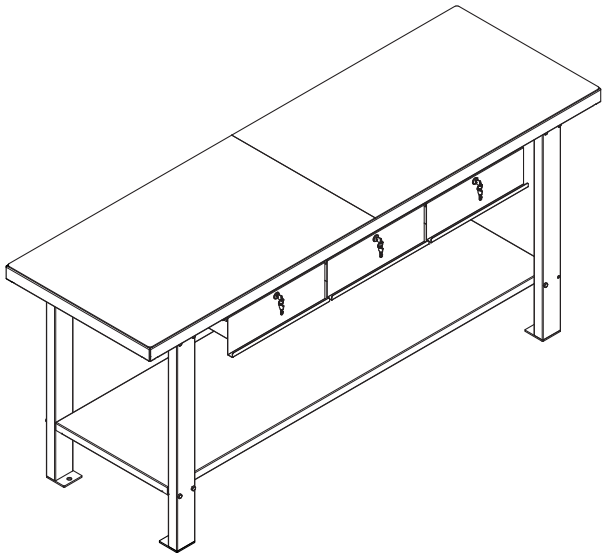

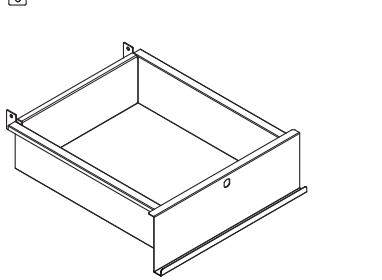

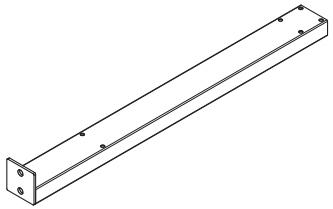

COD:192677