d(mm)	Part No.	L(mm)	Grip Range(mm)		Drill Size (mm)	D(mm)	S(mm)	dm(mm)	P(mm)	Tracción Tensile (N)	Cizalla Shear (N)
			Min	Max		Max	Max	Max	Min		
d=3,2	R0383206	6	0,5	1,5	3,3	6,1	1,3	1,9	26	2200	2000
	R0383208	8	1,5	3,0							
	R0383283	8,3	1,8	3,3							
	R0383295	9,5	2,5	4,5							
	R0383212	12	5,0	7,0							
	R0383214	14	7,0	9,0							

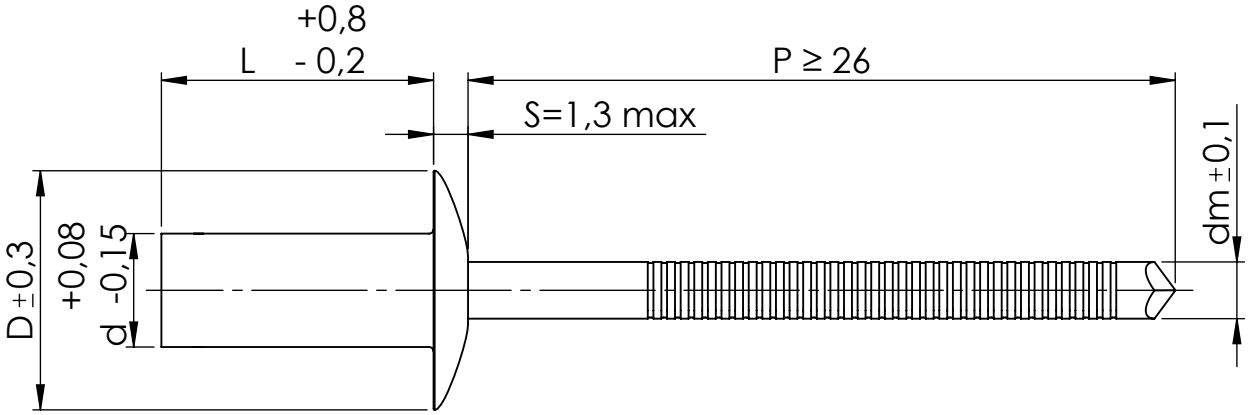

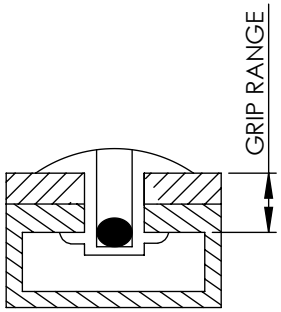

Este plano es propiedad de Remaches Tudela S.L. todos los derechos reservados/ This drawing is the property of Remaches Tudela S.L. all rights reserved

DIBUJADO / DRAWN BY FECHA / DATE	J.SANZ 15/11/2021	DENOMINACIÓN DESCRIPTION	REMACHE CABEZA ALOMADA ESTANCO/ DOME HEAD SEALED RIVET
REVISIÓN / REVISION FECHA / DATE	Rev. 0 15/11/2021	CUERPO / BODY	CLAVO / MANDREL
MATERIAL MATERIAL		INOXIDABLE 304 STAINLESS STEEL 304	INOXIDABLE 2Cr13 STAINLESS STEEL 2Cr13
ACABADO FINISHED		ABRILLANTADO BRIGHTNESS	ABRILLANTADO BRIGHTNESS
REFERENCIA REFERENCE		R03832	

REMACHES TUDELA ®

ESPECIFICACIONES GENERALES
GENERAL SPECIFICATIONS

TOLERANCIAS / TOLERANCES: Según plano / According drawing

UNIDADES / UNITS: mm

A4