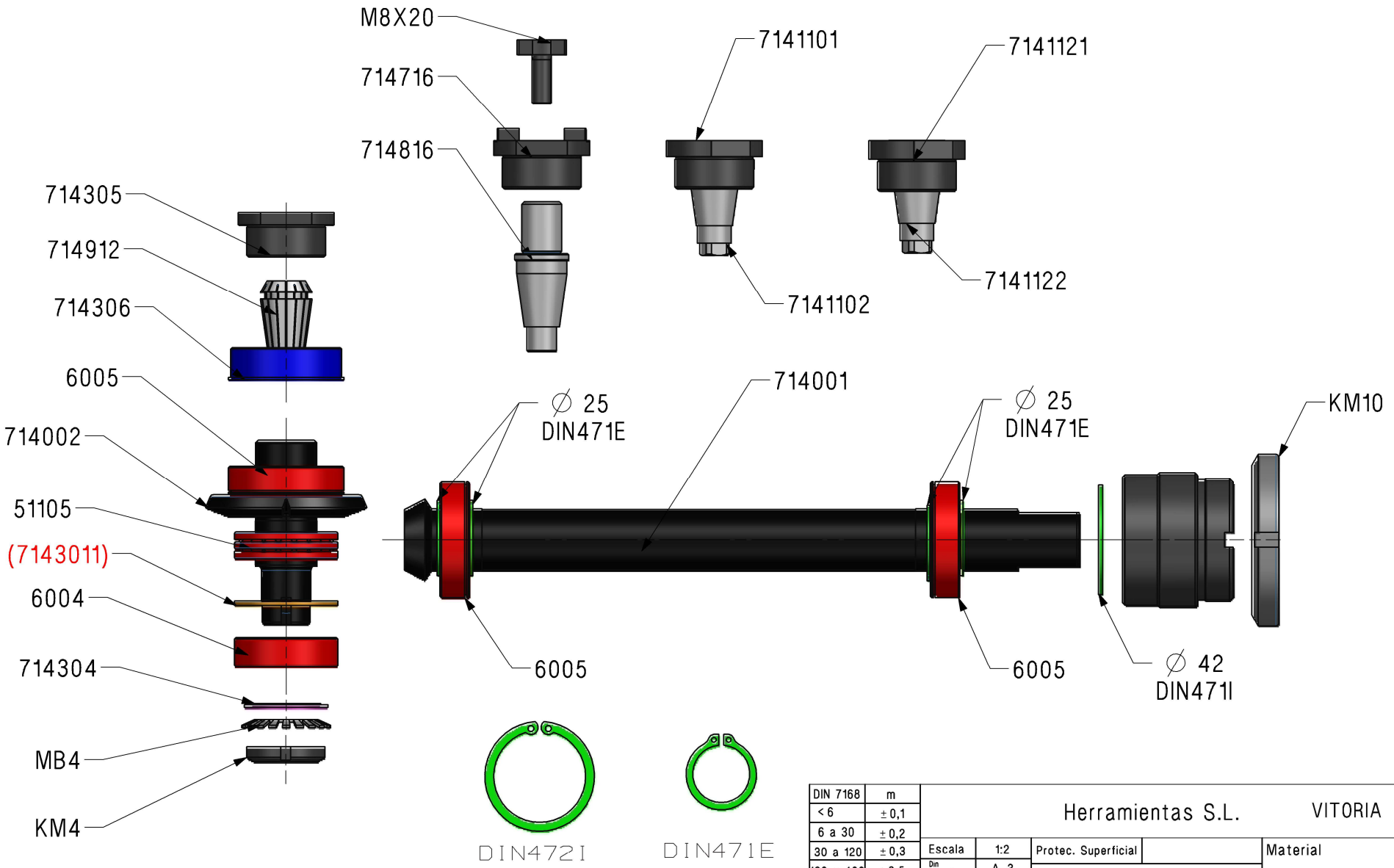

DIN 7168	m	Herramientas S.L.			VITORIA
< 6	± 0,1				
6 a 30	± 0,2				
30 a 120	± 0,3	Escala	1:2	Protec. Superficial	Material
120 a 400	± 0,5	Din Original	A-3	Denominacion	
>400	± 0,8	Fecha	8-11-16	Cabezal 4	
Medida	Tolerancia	Nombre	Julio		
Medidas sin tolerancia s/DIN 7168 m				CAF N4	Plano CAFN400
Matar aristas 1x45°					18-2-25 3