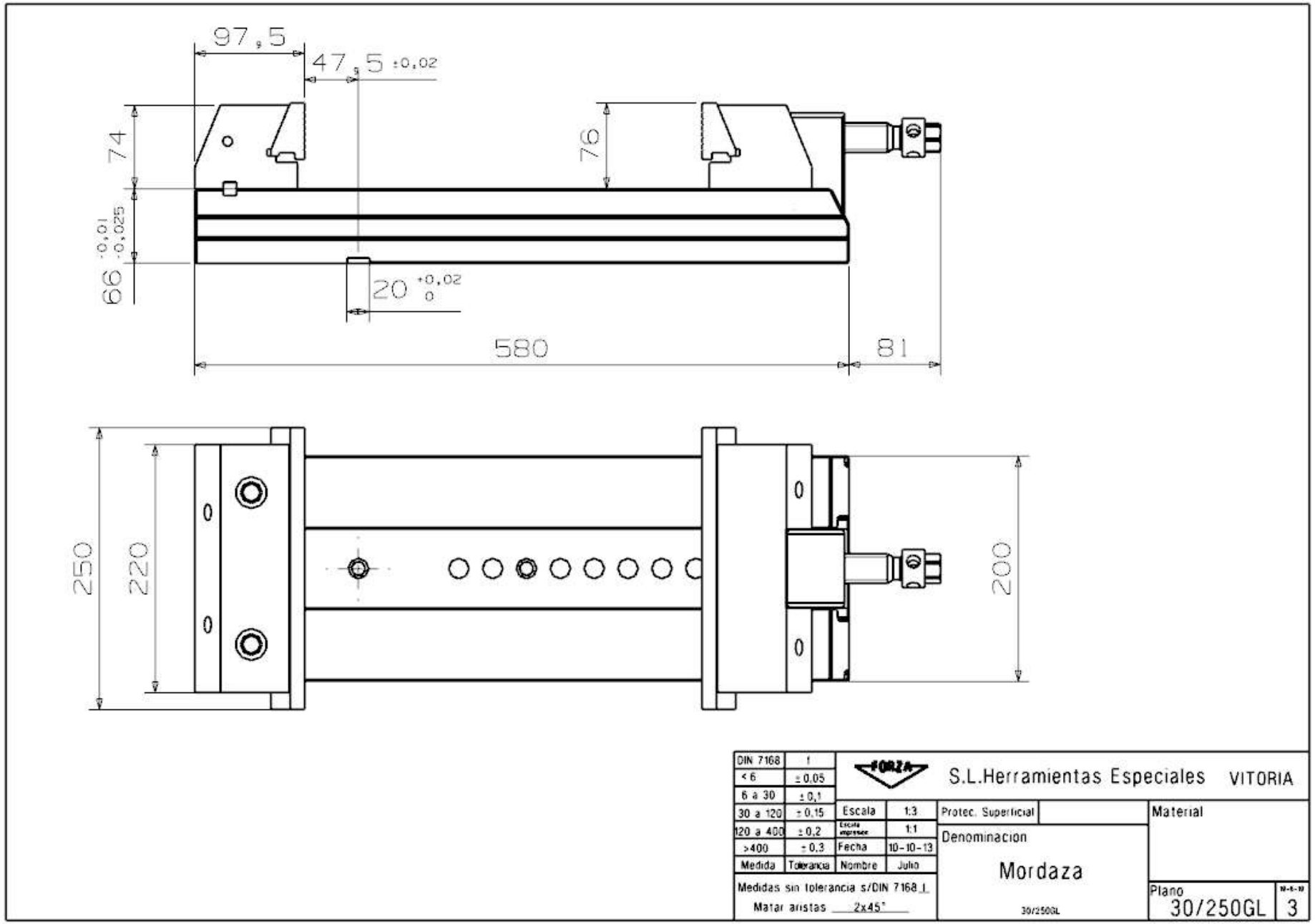

Lámina "SHT2" Trabajo